サブマリンフロート®式複式ボールタップ

取 扱 説 明 書

型番：WASFN20・25

呼び径：20・25mm

ご使用前に必ずお読みください

この度は、弊社製品をお買い上げいただきありがとうございます。
品質につきましては万全を期しておりますが、より安全かつ安定した
作動を確保するために、この取扱説明書をよくお読みの上ご使用ください。

【取付け上の注意事項】

- ●配管はボールタップ作動時に揺れる事がないようにしっかり固定してください。
- ●取付け前に配管を十分にブローしてください。
- ●取付けはメンテナンスしやすいよう点検口に近い場所を選んでください。
- ●取付けは上下垂直にしてください。
- ●取付けの際、レバー部分に手や工具類をかけないでください。
- ●満・減水警報を必ず取付けて管理してください。
- ●内蔵のストレーナは定期的に洗浄してください。
（本説明書中の清掃手順をご参照ください）
- ●凍結のおそれのある環境下でご使用の場合は、保温材などにより凍結防止措置を施してください。
- ●付属品以外の部品のご使用や、本製品を改造して使用する場合、本説明書に記載の無い箇所を分解・組立して使用する場合、弊社は一切の責任を負いかねますのでご了承ください。
- ●本説明書の記載とは異なる方法でご使用、または製品の仕様を逸脱する条件におけるご使用により発生した損害につきまして、弊社は一切の責任を負いかねますのでご了承ください。

梱包内容

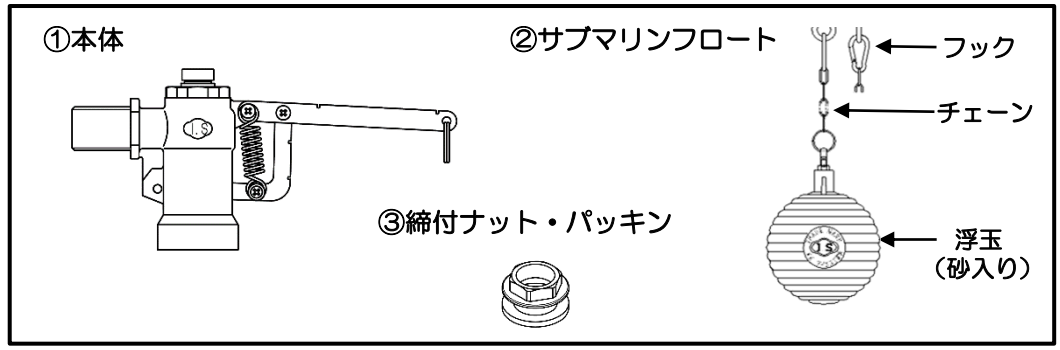

仕様

- ● 日本水道協会認証品
- ● 本体材質　：CAC902
（鉛レス青銅合金）
- ● 適用圧力　：0～0.5MPa
- ● 適用流体　：上水道水
- ● 使用温度　：0～60℃
（但し、凍結しないこと）
- ● 接　　続　：ねじ込み式（締付パッキン付）
- ● 浮玉材質　：ポリエチレン（砂入り）
- ● ストレーナ内蔵

寸法表

（単位：mm）

記号＼型番	WASFN20	WASFN25
d1	PJ3/4	PJ1
d2	φ18	φ25
L1	281	295
L2	35	
L3	40	50
H1	115～865	
H2	187.5～937.5	193.5～943.5
h1	72.5	78.5
h2	35.5	39.5
B	Φ118	
製品重量	1.9kg	2.0kg

※H1、H2は静水圧：0.3MPa時の数値です。
※H1、H2の数値は、止水位置の調整範囲の数値です。
※取付ねじは、給水栓取付ねじです。

構造図

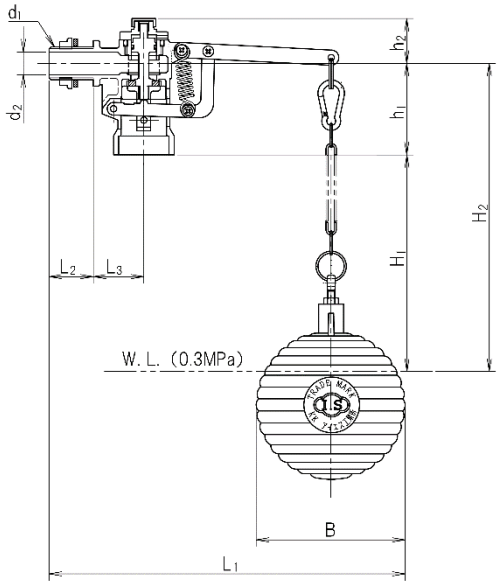

あ と が き

- 製品につきましては、全数に作動・耐圧検査を行うなど万全を期しておりますが、ご使用にあたりお気付きの点がございましたら、ぜひ弊社までご一報いただきますようお願いいたします。
- また、弊社ではボールタップに関する技術相談、講習会、アフターサービスも承っておりますので、お気軽にお問い合わせください。

※この製品ついてのお問い合わせは下記までご連絡ください。
※製品の仕様は予告なく変更されることがありますのでご了承ください。

株式会社アイエス工業所
〒536-0013 大阪市城東区鴫野東3丁目5番13号
TEL：06-6961-2488（代表）　FAX：06-6961-7326　E-mail：info@is-jp.com

PC・スマートフォン・タブレット端末対応
製品図面・取扱説明書のダウンロードはこちら
https://www.is-jp.com

ISO 9001　品質マネジメントシステム審査登録
ISO 14001 環境マネジメントシステム審査登録

2024.01

（水位）止水位置の調整方法

本体取付け位置や、水槽の大きさにより、浮玉が水槽底面に当たる場合は、チェーンの長さの調整を行なってください。

※　浮玉と水槽底面との距離の確保は、設置例をご参照ください。

①サブマリンフロートを
本体のリングから取外します。

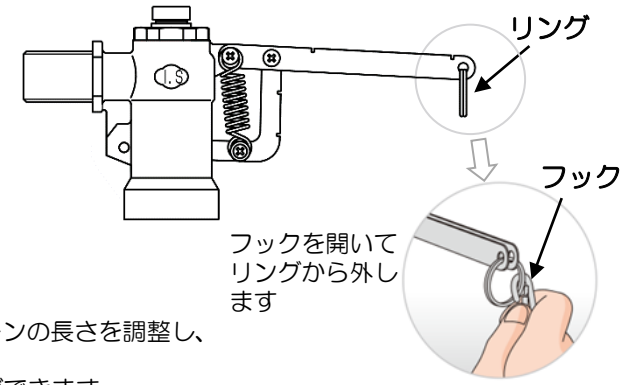

②設定したい水位に合わせチェーンの長さを調整し、
フックにチェーンを引っかけ、
任意の位置に取り付けることができます。

チェーンは１リンクにつき、
約１７mm幅です。

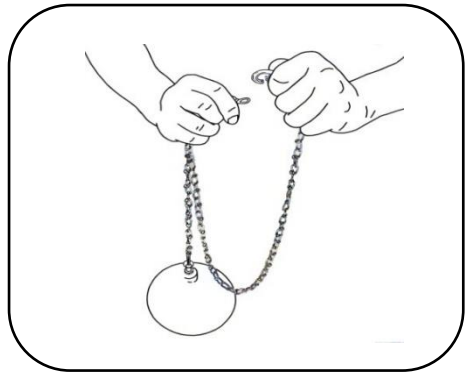

注意：チェーンは切断しないでください。
チェーンを切断すると作動不良の原因となりますので、
絶対に切断しないでください。

③サブマリンフロートを本体のリングに取付けます。

④チェーンを手に持ち浮玉を水面に静かに下ろした後、作動テストを行ってください。

⑤設定した水位で止水するか確認を行い、必要に応じて再調整してください。

設置例

注意事項
本ボールタップは、貯水槽のオーバフロー管の越流面から、必ず右図Ａ部をWASFN２０は４０mm、WASFN２５は５０mm以上の吐水口空間を確保して設置してください。

B（閉止水位から水槽底面）を200mm以上、または
C（閉止時浮玉下部から水槽底面）を100mm以上確保して設置してください

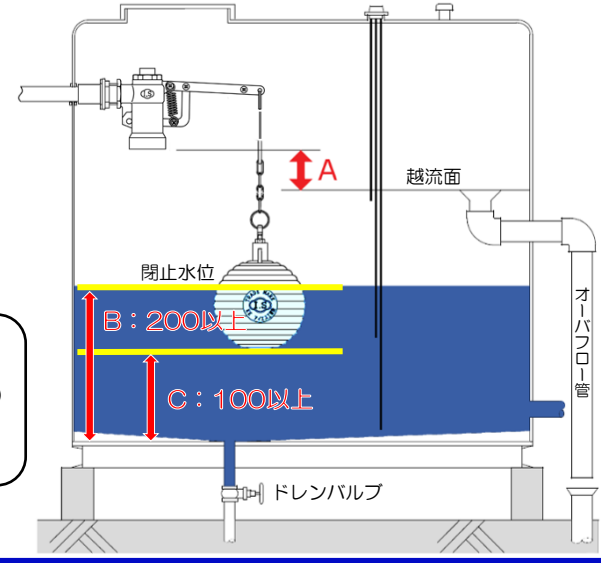

ストレーナ清掃手順

ストレーナは、ボールタップの弱点であるゴミ噛みから、本体シート部を保護する重要な役割があります。また、異物等がストレーナに付いていると、流量が低下する場合があります。
本製品の本来の性能を発揮する為に、下記の清掃手順に従って定期的な清掃を行ってください。

①制水弁（止水弁）を閉止します。
②レバーを押下げて、本体内部の圧力を抜きます。
③サブマリンフロートを取り外します（左頁参照）
④配管から本体を取り外してください。
右図Ⓐ箇所（本体取付ねじのツバ部）をスパナ等でつかんでください。

注意：他の箇所に手や工具などを掛けて、取り外すと製品が破損する恐れがありますので、行わないでください。

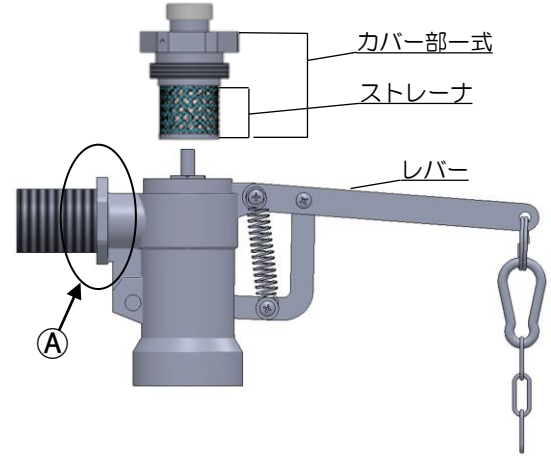

⑤スパナ等を使用して、カバー部一式を取り外してください。
⑥ストレーナ及び本体内部を清掃してください。
⑦ストレーナ清掃終了後、カバー部一式を本体に取り付けてください。
⑧サブマリンフロートを取り付けます。
⑨制水弁（止水栓）を少し開き、水を流してエアを抜いた後、徐々に全開してください。
⑩レバーを手で軽く上下に動かし、止水及び給水が正常に行われることを確認してください。
⑪水槽の水位上昇による本製品が、自動的に閉止することを確認してください。